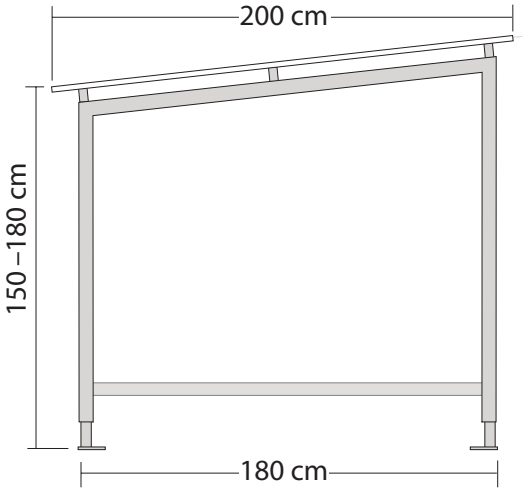
200 cm
150–180 cm
180 cm

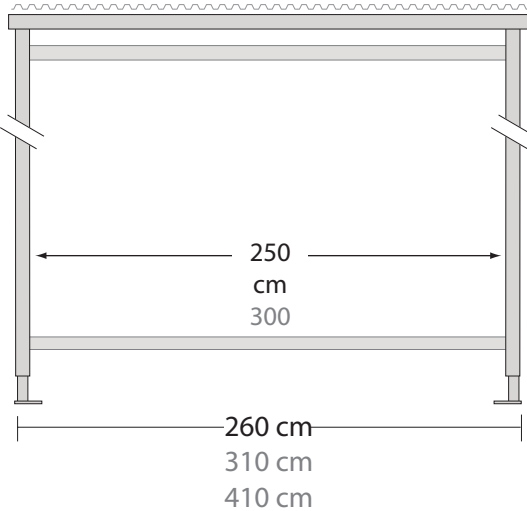
160–190 cm
250
cm
300
260 cm
310 cm
410 cm