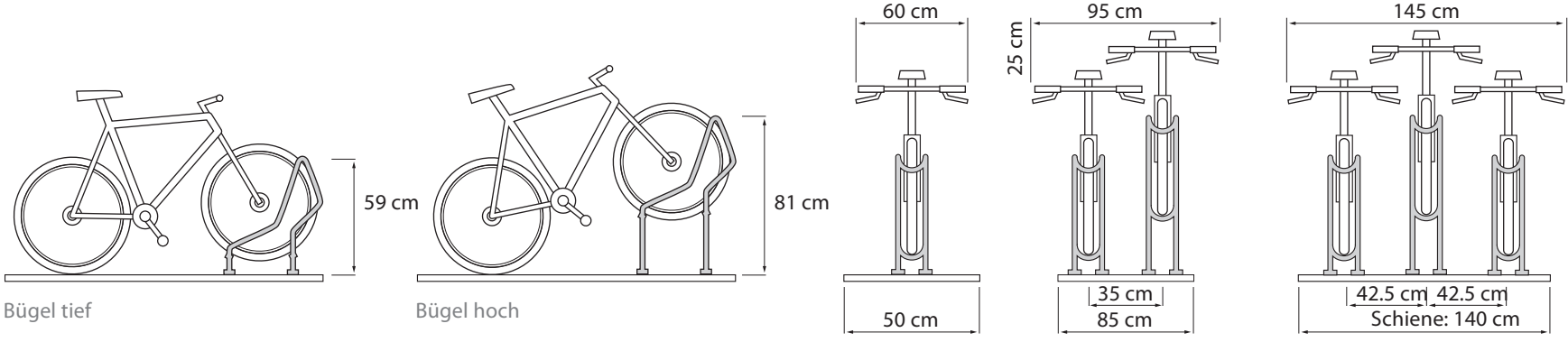

Bügel tief

Bügel hoch