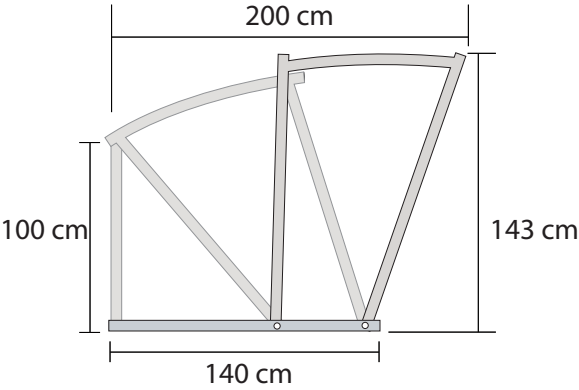

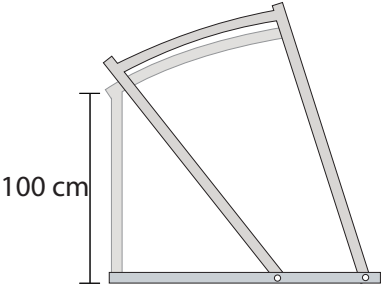

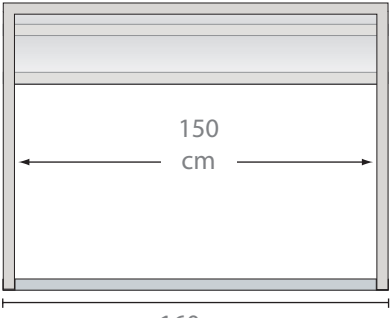

160 cm

210 cm

260 cm