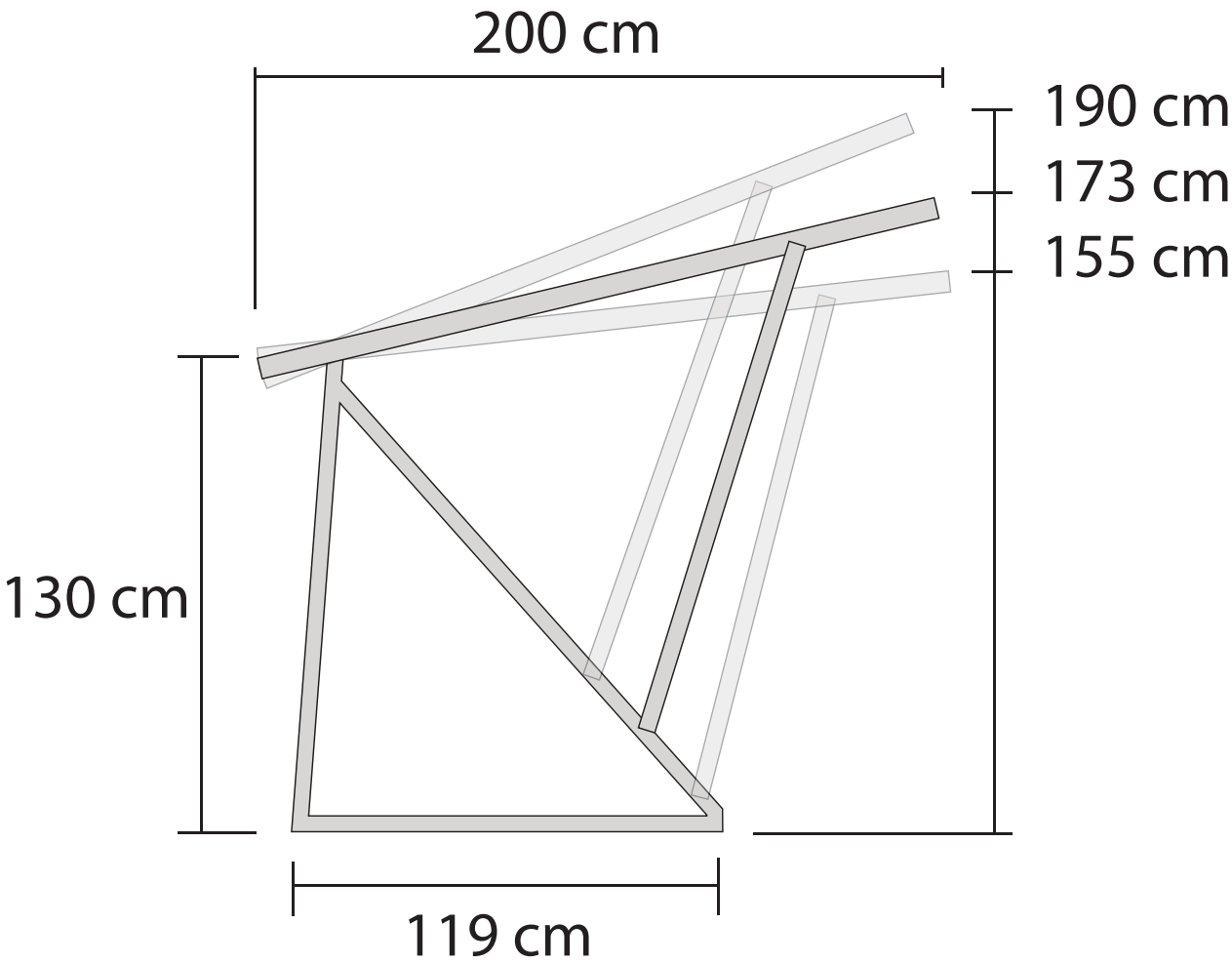
200 cm
190 cm
173 cm
155 cm
130 cm
119 cm

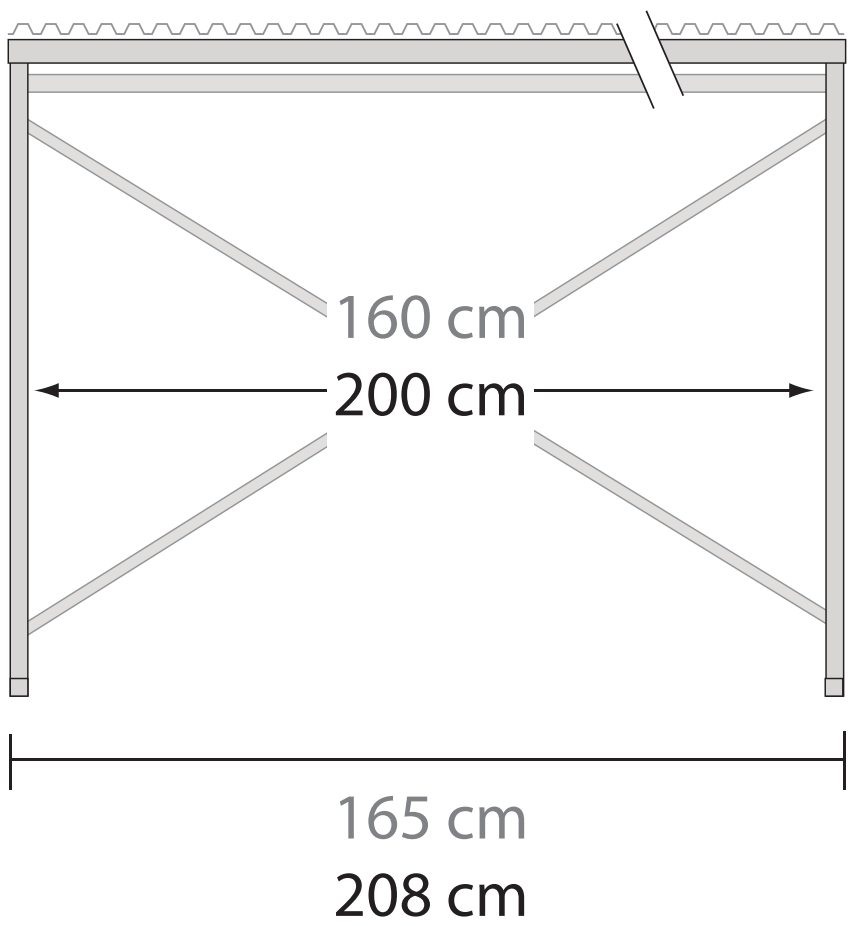
160 cm
200 cm
165 cm
208 cm